Installationsplan des Energy Meter EM540 (RS485)

IKS SOLAR
INDIVIDUELLE VICTRON SYSTEME

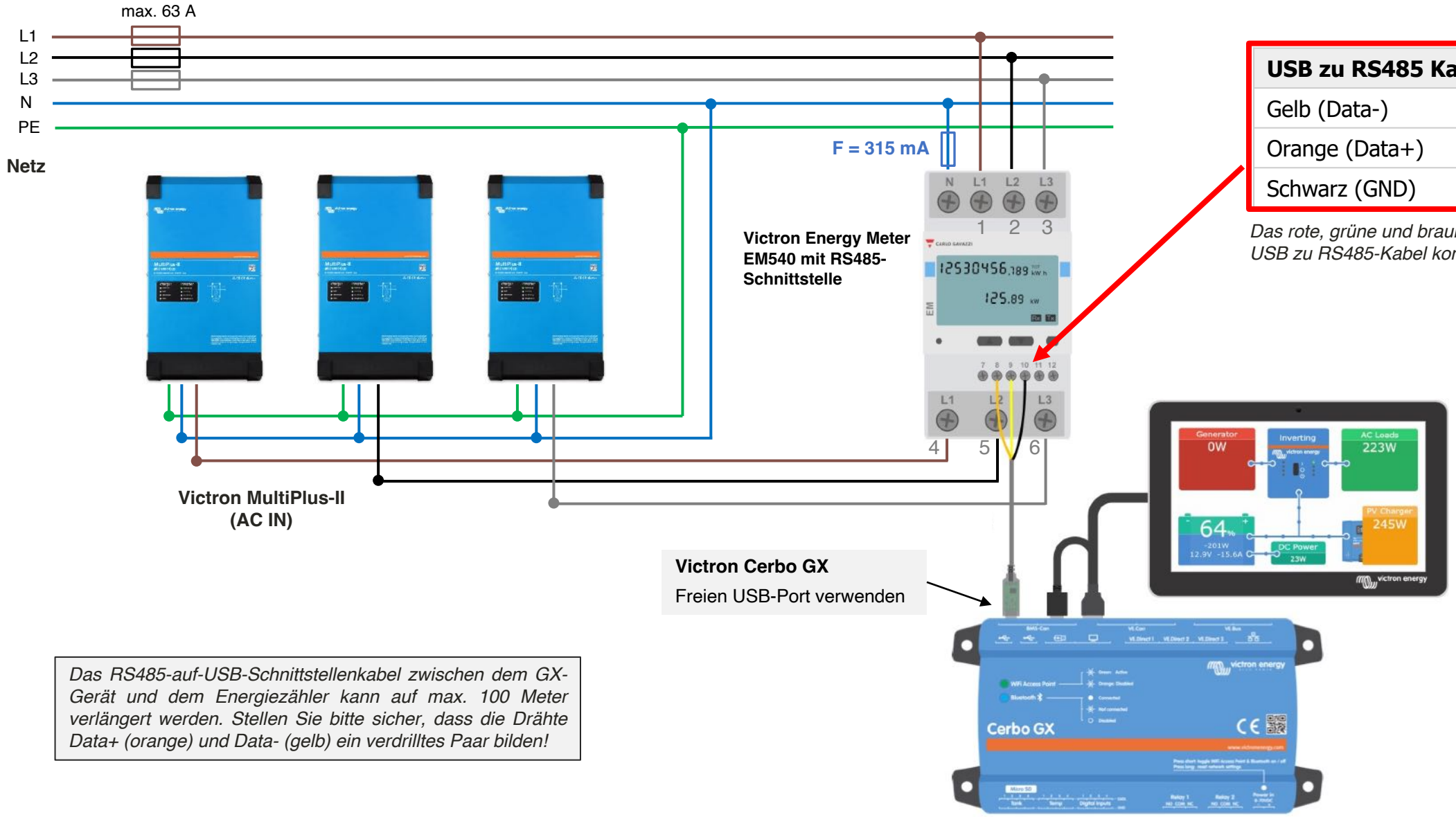

USB zu RS485 Kabel	EM24
Gelb (Data-)	Klemme 9
Orange (Data+)	Klemme 8
Schwarz (GND)	Klemme 10

Das rote, grüne und braune Kabel, das aus dem USB zu RS485-Kabel kommt, wird nicht verwendet.

Das RS485-auf-USB-Schnittstellenkabel zwischen dem GX-Gerät und dem Energiezähler kann auf max. 100 Meter verlängert werden. Stellen Sie bitte sicher, dass die Drähte Data+ (orange) und Data- (gelb) ein verdrilltes Paar bilden!